TECNA®

S.p.A. - Via Grieco, 25/27 - 40024 - Castel S. Pietro Terme - Bologna (Italy)
Pho. +39.051.6954400 - Tel. 051.6954410 - Fax +39.051.6954490
http://www.tecna.net - E-mail: sales@tecna.net - vendite@tecna.net

TRASFORMATORI (Italiano)
TRANSFORMERS (English)
TRANSFORMATEURS (Français)
TRANSFORMATOREN (Deutsch)
TRANSFORMADORES (Español)

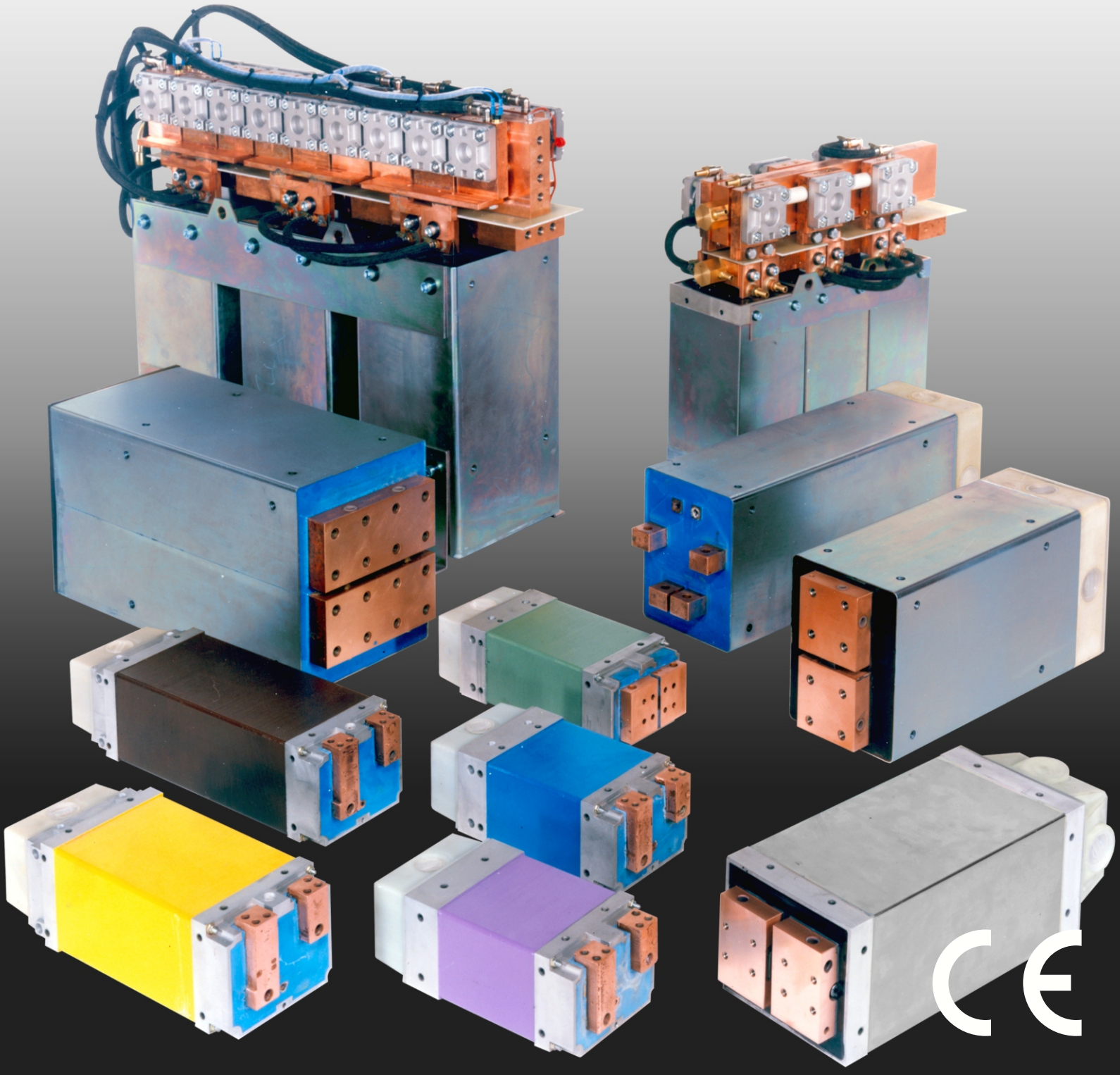

TRASFORMATORI MONOFASE
SINGLE-PHASE TRANSFORMERS
TRANSFORMATEURS MONOPHASÉS
EINPHASEN-TRANSFORMATOREN
TRANSFORMADORES MONOFASICOS

TECNA®

ISO 5826
32 ÷ 36 kVA

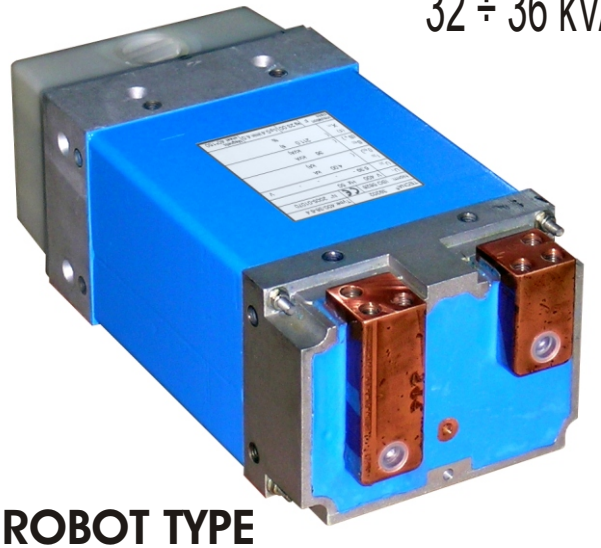

H-ROBOT TYPE

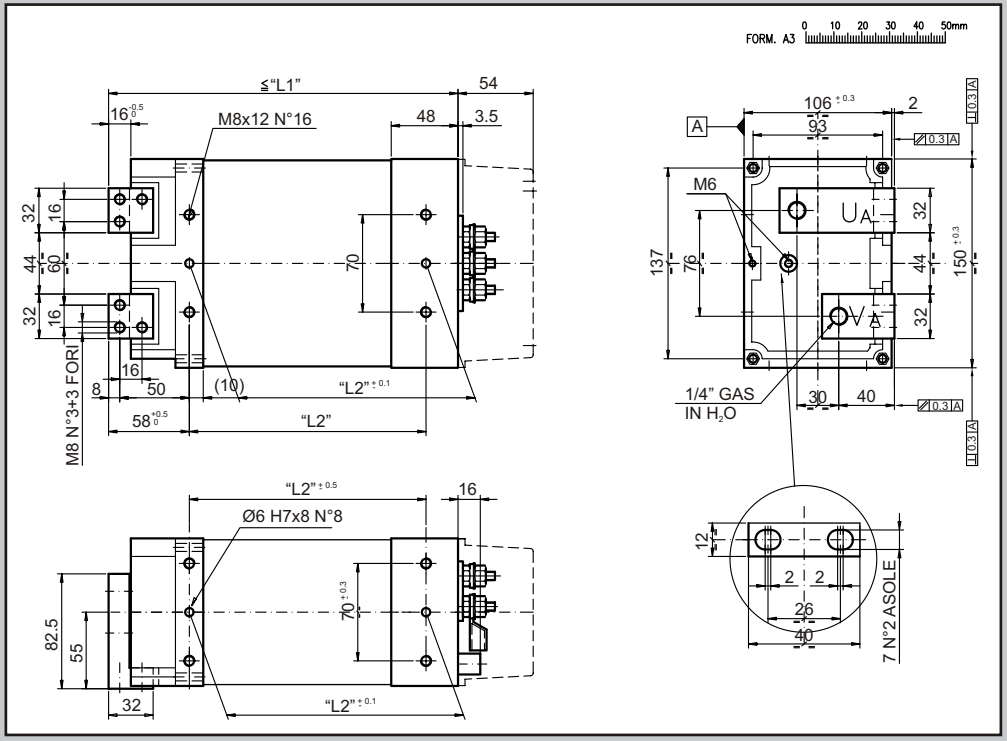

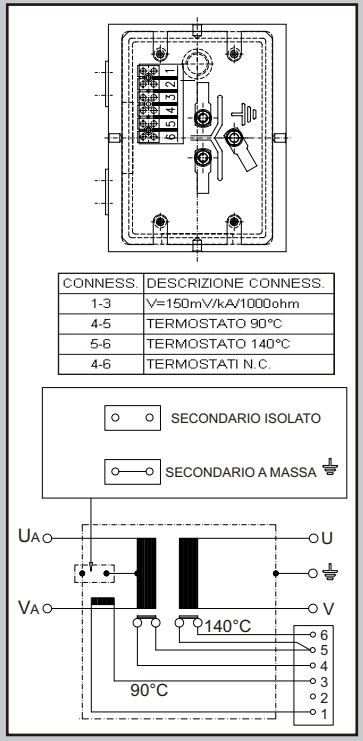

ART. ITEM	kVA 50%	U_1/Freq Volt/Hz	I_1 100% A	V_{20} Volt 1	2	3	4	I_2 100% kA	Vcc %	H_2O l/min	L1	L2	D	PG	COLORE - COLOR COULEUR - FARBE	kg	ISO
H-ROBOT-39202	36	*400/50	63	6,4	-	-	-	4	-	4	260	170	M6	21	RAL 5015	23	10656
H-ROBOT-32526	32	*400/50	56	5,6	-	-	-	4	-	4	248	170	M6	21	RAL 4005	21	-

* Altre tensioni e frequenze a richiesta. - * Different voltages and frequencies on request. - * Voltages et tensions différents sur demande. - * Andere Spannungen und Frequenzen auf Anfrage.
* Otras tensiones y frecuencias bajo demanda.

TRASFORMATORI MONOFASE
SINGLE-PHASE TRANSFORMERS
TRANSFORMATEURS MONOPHASÉS
EINPHASEN-TRANSFORMATOREN
TRANSFORMADORES MONOFASICOS

TECNA®

ISO 5826
54 ÷ 103 kVA

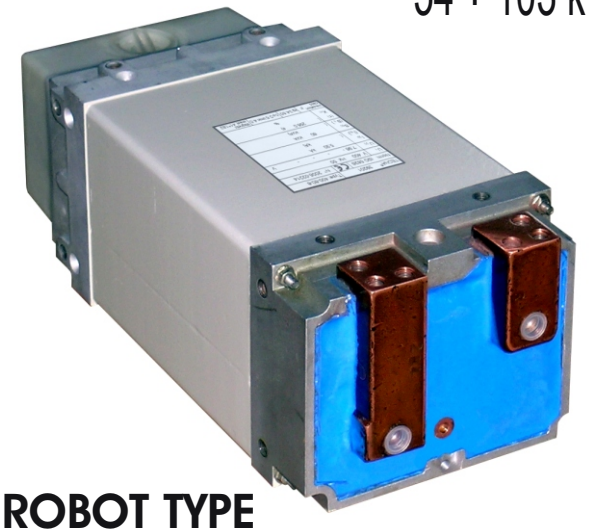

J-ROBOT TYPE

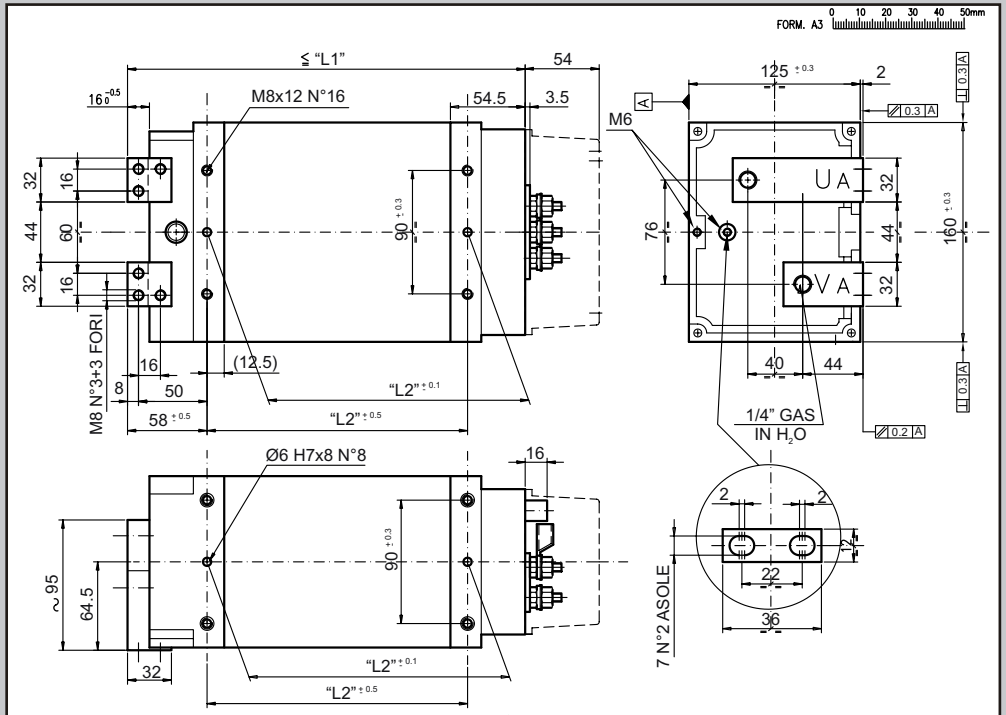

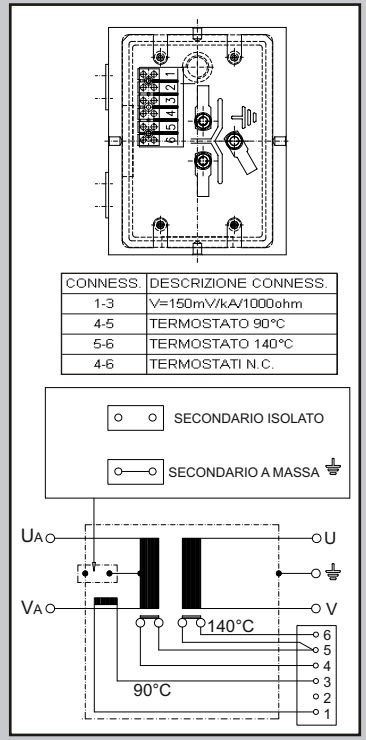

ART. ITEM	kVA 50%	U_1/Freq Volt/Hz	I_1 100% A	V_{20} Volt 1	2	3	4	I_2 100% kA	Vcc %	H_2O l/min	L1	L2	D	PG	COLORE - COLOR COULEUR - FARBE	kg	ISO
J-ROBOT-33009	103	*400/50	182	13,5	-	-	-	5,4	-	4	442	350	M8	21/36	RAL 8016	54	10656
J-ROBOT-39067**	75	*400/50	132	10	-	-	-	5,4	-	4	360	260	M8	21/36	RAL 1023	41	10656
J-ROBOT-39201**	60	*400/50	106	8	-	-	-	5,4	-	4	308	230	M8	21/36	RAL 7032	35	10656
J-ROBOT-39200**	54	*400/50	95	7,1	-	-	-	5,4	-	4	290	190	M8	21/36	RAL 6011	32	10656
J-ROBOT-34235	48	*400/50	-	6,4	-	-	-	5,4	-	4	270	190	M8	21/36	RAL 5015	29	10656

* Altre tensioni e frequenze a richiesta. - * Different voltages and frequencies on request. - * Voltages et tensions différents sur demande. - * Andere Spannungen und Frequenzen auf Anfrage.
* Otras tensiones y frecuencias bajo demanda.
** A richiesta conformi a normativa CNOMO E34.73.460.N - ** Upon demand, the transformers are supplied in compliance with CNOMO E34.73.460.N - ** Sur demande, les transformateurs peuvent être fournis conformes à la Directive CNOMO E34.73.460.N - ** Auf anfrage mit konformität norm CNOMO E34.73.460.N - ** Bajo demanda, los transformadores pueden ser conformes a la norma CNOMO E34.73.460.N

TRASFORMATORI MONOFASE
SINGLE-PHASE TRANSFORMERS
TRANSFORMATEURS MONOPHASÉS
EINPHASEN-TRANSFORMATOREN
TRANSFORMADORES MONOFASICOS

TECNA®

ISO 5826
12 ÷ 25 kVA

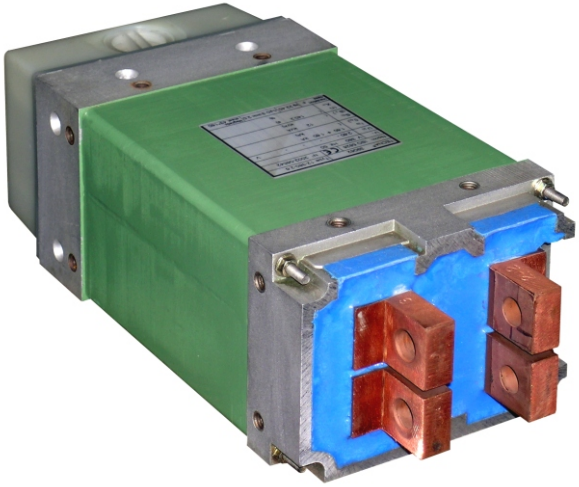

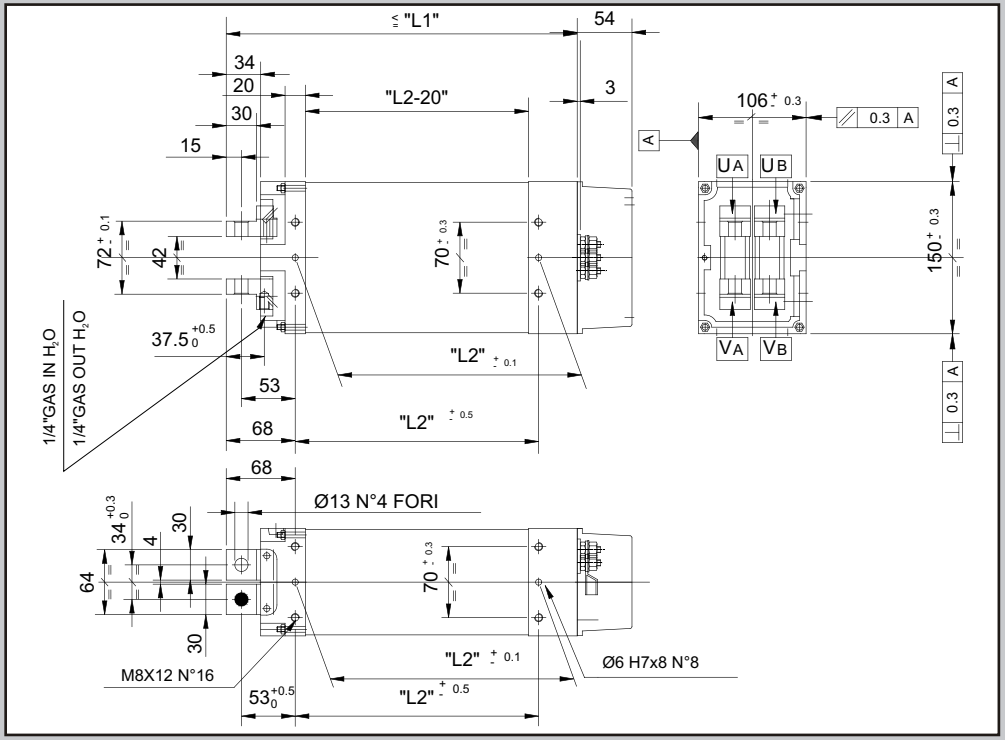

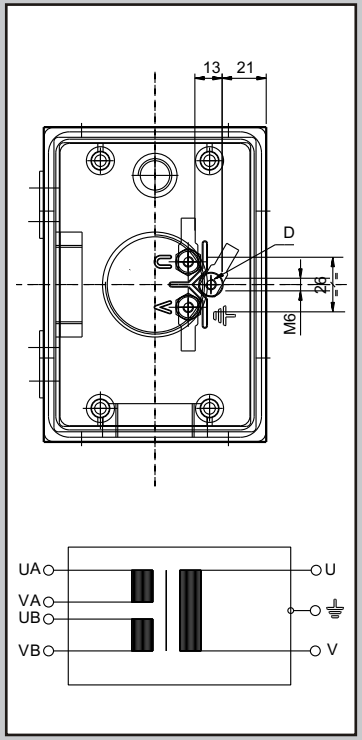

ART. ITEM	kVA 50%	U_1/Freq Volt/Hz	I_1 100% A	V_{20} Volt 1	2	3	4	I_2 100% kA	Vcc %	H_2O l/min	L1	L2	D	PG	COLORE - COLOR COULEUR - FARBE	kg	ISO
39063	25	*380/50	47	3,9	-	-	-	2,3+2,3	-	4	346	240	M6	21	RAL 6011	28	-
39062	12	*380/50	22	2,6	-	-	-	1,6+1,6	-	2	286	180	M6	21	RAL 6011	22	-

* Altre tensioni e frequenze a richiesta. - * Different voltages and frequencies on request. - * Voltages et tensions différents sur demande. - * Andere Spannungen und Frequenzen auf Anfrage.
* Otras tensiones y frecuencias bajo demanda.

TRASFORMATORI MONOFASE
SINGLE-PHASE TRANSFORMERS
TRANSFORMATEURS MONOPHASÉS
EINPHASEN-TRANSFORMATOREN
TRANSFORMADORES MONOFASICOS

TECNA®

ISO 5826
32 ÷ 36 kVA

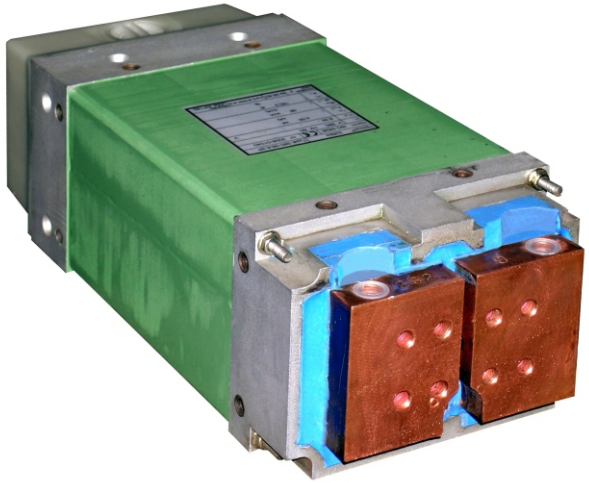

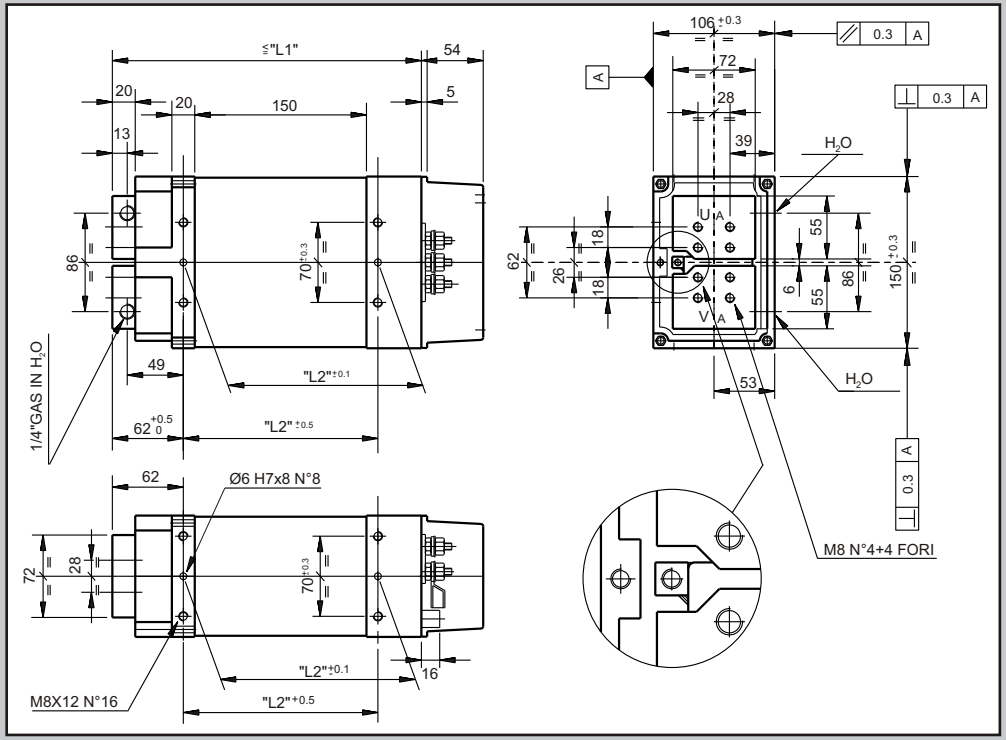

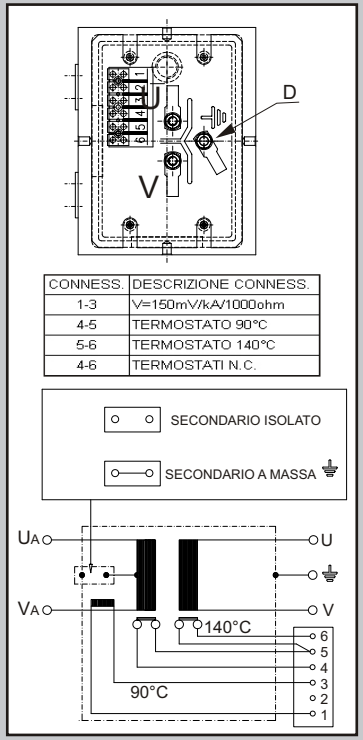

CONNESS.	DESCRIZIONE CONNESS.
1-3	V=150mV/kA/1000ohm
4-5	TERMOSTATO 90°C
5-6	TERMOSTATO 140°C
4-6	TERMOSTATI N.C.

ART. ITEM	kVA 50%	U_1/Freq Volt/Hz	I_1 100% A	V_{20} Volt 1	2	3	4	I_2 100% kA	Vcc %	H_2O l/min	L1	L2	D	PG	COLORE - COLOR COULEUR - FARBE	kg	ISO
32778	36	*400/50	63	6,6	-	-	-	3,9	-	4	300	200	M6	21	RAL 6011	26	-
32717	32	*400/50	56	5,9	-	-	-	3,9	-	4	270	170	M6	21	RAL 6011	23	-

* Altre tensioni e frequenze a richiesta. - * Different voltages and frequencies on request. - * Voltages et tensions différents sur demande. - * Andere Spannungen und Frequenzen auf Anfrage.
* Otras tensiones y frecuencias bajo demanda.

TRASFORMATORI MONOFASE
SINGLE-PHASE TRANSFORMERS
TRANSFORMATEURS MONOPHASÉS
EINPHASEN-TRANSFORMATOREN
TRANSFORMADORES MONOFASICOS

TECNA®

ISO 5826
32 ÷ 63 kVA

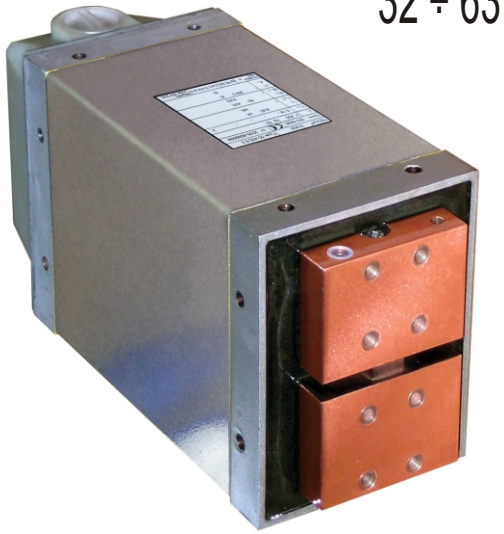

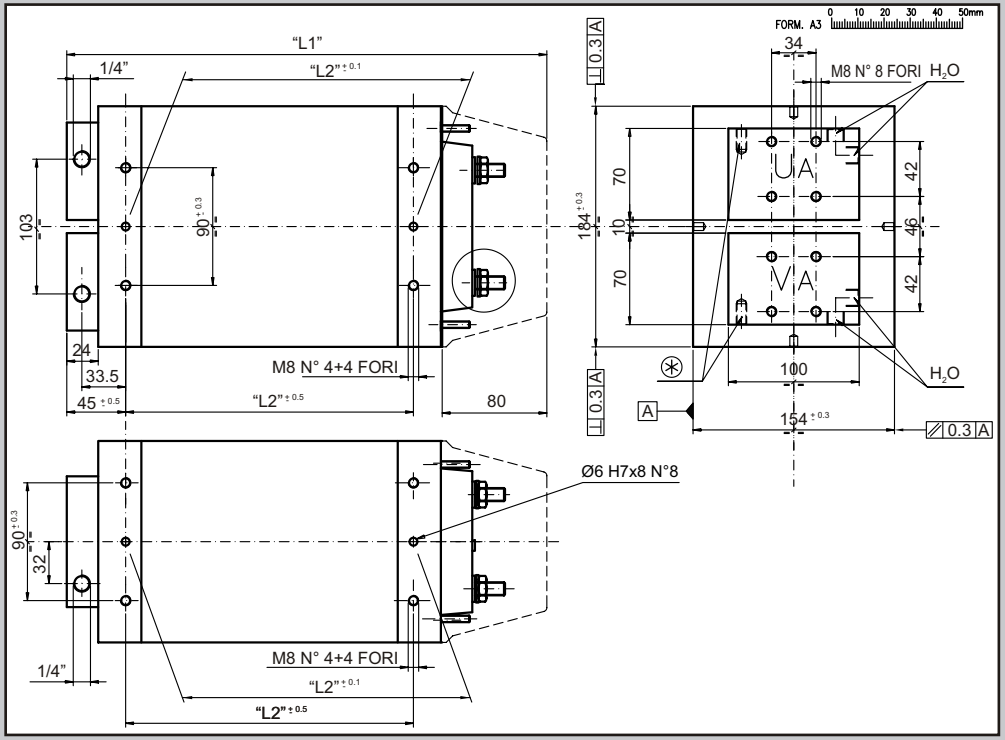

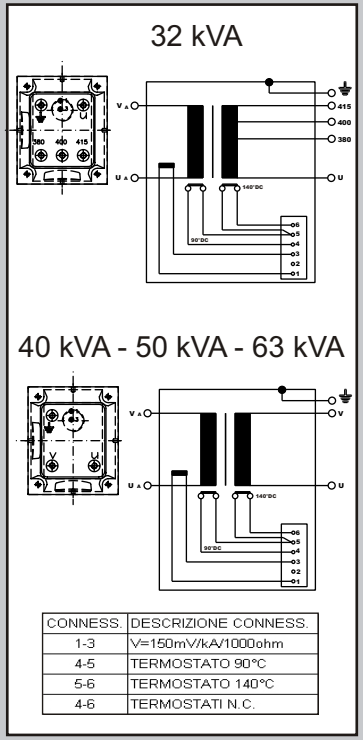

CONNESS.	DESCRIZIONE CONNESS.
1-3	V=150mV/kA/1000ohm
4-5	TERMOSTATO 90°C
5-6	TERMOSTATO 140°C
4-6	TERMOSTATI N.C.

ART. ITEM	kVA 50%	U_1/Freq Volt/Hz	I_1 100% A	V_{20} Volt 1	2	3	4	I_2 100% kA	Vcc %	H_2O l/min	L1	L2	D	PG	COLORE - COLOR COULEUR - FARBE	kg	ISO
32283	63	*400/50	117,2	7,2	-	-	-	6,3	-	4	487	340	M10	36	ZINCATO - GALVANIZED GALVANISÉ - GALVANIZADO GALVANISIERT	73	-
31958	50	*400/50	88,4	5,2	-	-	-	6,8	-	4	402	255	M10	36	ZINCATO - GALVANIZED GALVANISÉ - GALVANIZADO GALVANISIERT	55,4	-
32980	40	*400/50	74,4	4,2	-	-	-	6,7	-	4	367	220	M10	36	ZINCATO - GALVANIZED GALVANISÉ - GALVANIZADO GALVANISIERT	48	-
32301	32	*400/50	59,5	4,4	-	-	-	5,1	-	4	367	220	M10	36	ZINCATO - GALVANIZED GALVANISÉ - GALVANIZADO GALVANISIERT	48,5	-

* Altre tensioni e frequenze a richiesta. - * Different voltages and frequencies on request. - * Voltages et tensions différents sur demande. - * Andere Spannungen und Frequenzen auf Anfrage.
* Otras tensiones y frecuencias bajo demanda.

TRASFORMATORI MONOFASE
SINGLE-PHASE TRANSFORMERS
TRANSFORMATEURS MONOPHASÉS
EINPHASEN-TRANSFORMATOREN
TRANSFORMADORES MONOFASICOS

TECNA®

ISO 5826
30 ÷ 160 kVA

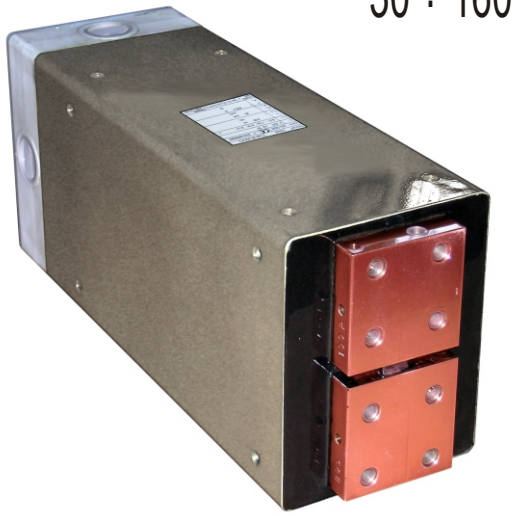

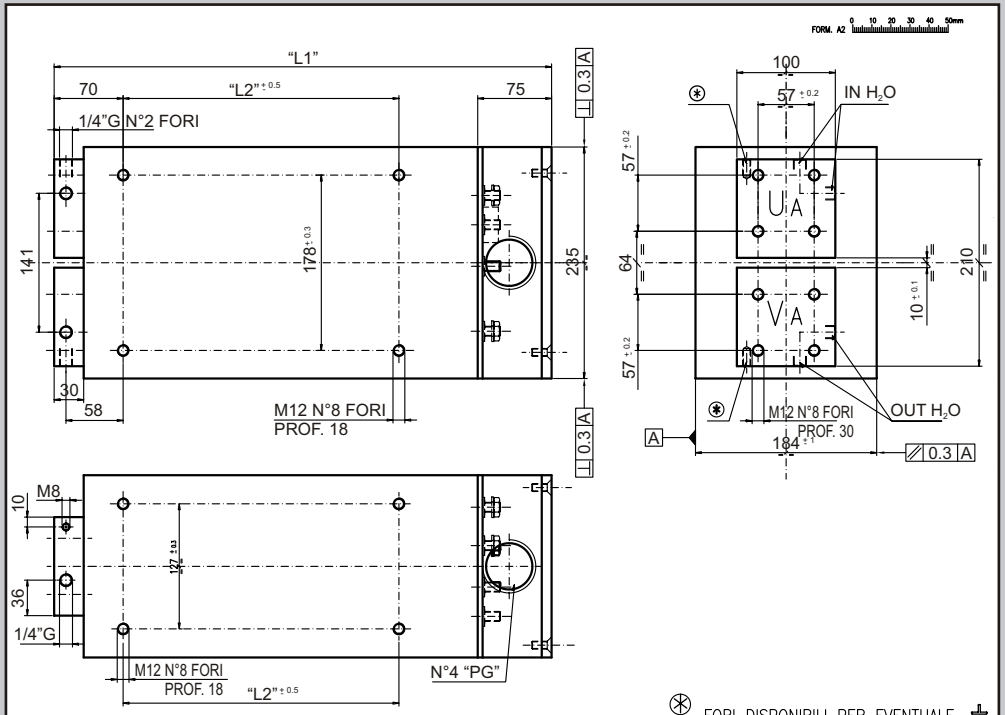

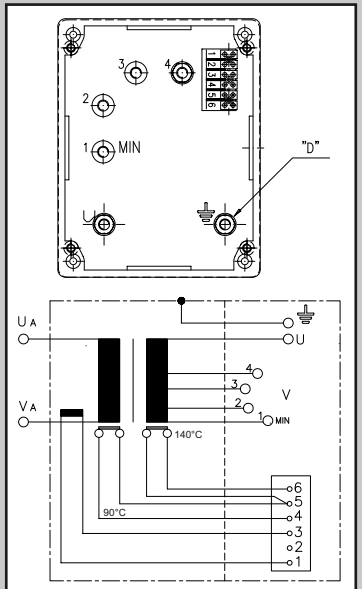

CONNESS.	DESCRIZIONE CONNESS.
1-3	V=150mV/kA/1000ohm
4-5	TERMOSTATO 90°C
5-6	TERMOSTATO 140°C
4-6	TERMOSTATI N.C.

ART. ITEM	kVA 50%	U_1/Freq Volt/Hz	I_1 100% A	V_{20} Volt 1	2	3	4	I_2 100% kA	Vcc %	H_2O l/min	L1	L2	D	PG	COLORE - COLOR COULEUR - FARBE	kg	ISO
32784	160	*400/50	282	12,1	-	-	-	9,35	-	4	655	430	M12	42	ZINCATO - GALVANIZED GALVANISÉ - GALVANIZADO GALVANISIERT	148,8	-
34012	150	*400/50	279	9,3	10,2	11,4	-	9,3	-	4	685	460	M12	42	ZINCATO - GALVANIZED GALVANISÉ - GALVANIZADO GALVANISIERT	160	-
32108	125	*400/50	220	7,4	8,1	9,1	10,5	8,4	-	4	655	430	M12	42	ZINCATO - GALVANIZED GALVANISÉ - GALVANIZADO GALVANISIERT	150	-
32305	100	*400/50	186	7,1	8	8,8	10	7,1	-	4	625	400	M10	36	ZINCATO - GALVANIZED GALVANISÉ - GALVANIZADO GALVANISIERT	140,2	-
32048	80	*400/50	149	6,1	6,76	7,52	8,31	6,8	-	4	565	340	M10	36	ZINCATO - GALVANIZED GALVANISÉ - GALVANIZADO GALVANISIERT	121,3	-
32282	63	*400/50	117	5	5,6	6,3	7,1	6,3	-	4	505	280	M10	36	ZINCATO - GALVANIZED GALVANISÉ - GALVANIZADO GALVANISIERT	101	-
33235	40	*380/50	74	3,4	3,8	4,3	4,75	6	-	4	435	225	M10	36	ZINCATO - GALVANIZED GALVANISÉ - GALVANIZADO GALVANISIERT	82	-
33410	30	*400/50	72	2,82	3,35	3,91	4,32	4,93	-	4	435	225	M10	36	ZINCATO - GALVANIZED GALVANISÉ - GALVANIZADO GALVANISIERT	81	-

* Altre tensioni e frequenze a richiesta. - * Different voltages and frequencies on request. - * Voltages et tensions différents sur demande. - * Andere Spannungen und Frequenzen auf Anfrage.
* Otras tensiones y frecuencias bajo demanda.

TRASFORMATORI MONOFASE
SINGLE-PHASE TRANSFORMERS
TRANSFORMATEURS MONOPHASÉS
EINPHASEN-TRANSFORMATOREN
TRANSFORMADORES MONOFASICOS

TECNA®

ISO 5826
63 ÷ 100 kVA

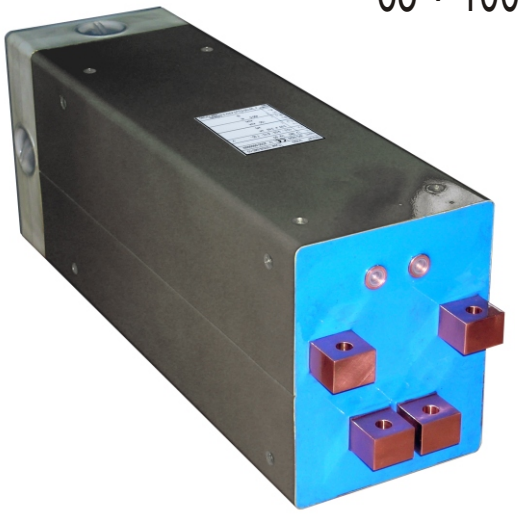

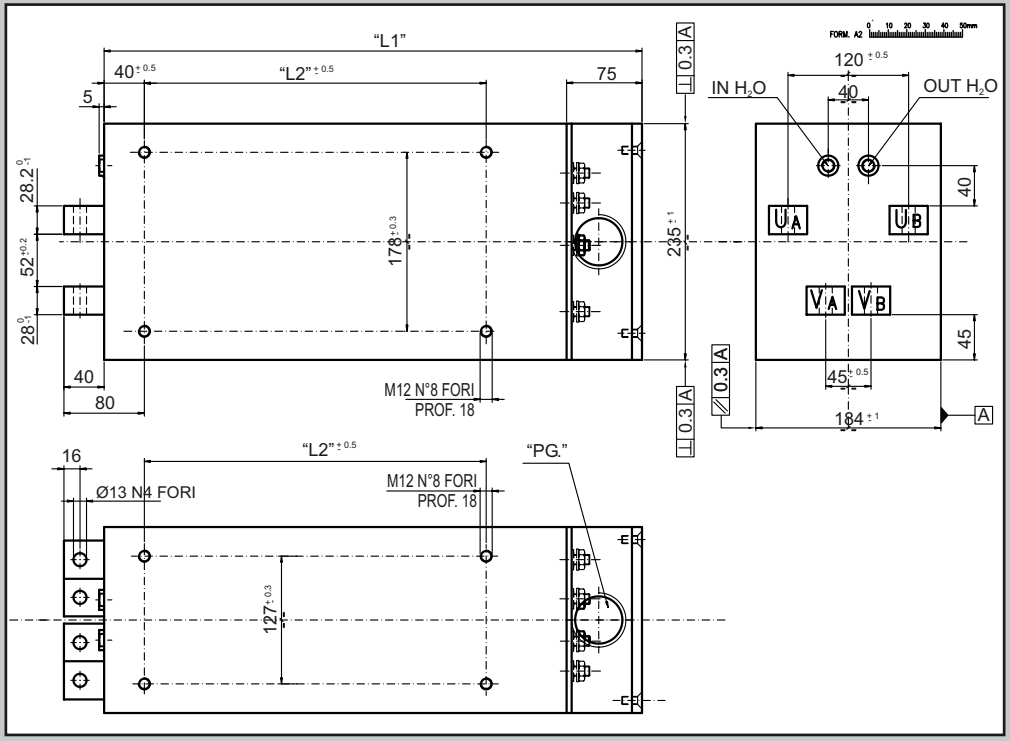

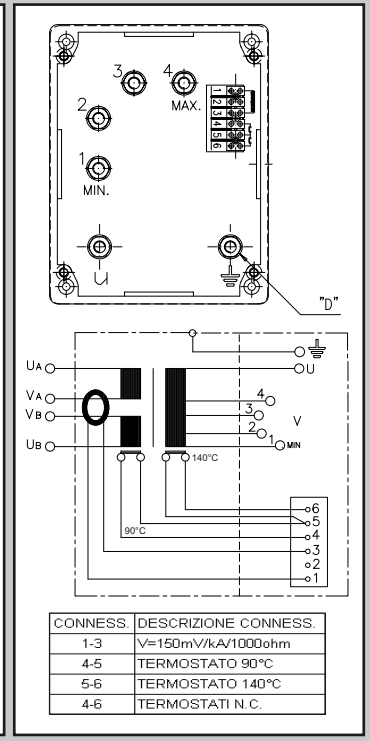

CONNESS.	DESCRIZIONE CONNESS.
1-3	V=150mV/kA/1000ohm
4-5	TERMOSTATO 90°C
5-6	TERMOSTATO 140°C
4-6	TERMOSTATI N.C.

ART. ITEM	kVA 50%	U_1/Freq Volt/Hz	I_1 100% A	V_{20} Volt 1	2	3	4	I_2 100% kA	Vcc %	H_2O l/min	L1	L2	D	PG	COLORE - COLOR COULEUR - FARBE	kg	ISO
31823	100	*380/50	186	7,1	8	9	10	3,53+3,53	-	4	535	340	M10	36	ZINCATO - GALVANIZED GALVANISÉ - GALVANIZADO GALVANISIERT	135	7284
32863	63	*400/50	117	5	5,6	6,3	7,1	3,15+3,15	-	4	475	280	M10	36	ZINCATO - GALVANIZED GALVANISÉ - GALVANIZADO GALVANISIERT	99	7284

* Altre tensioni e frequenze a richiesta. - * Different voltages and frequencies on request. - * Voltages et tensions différents sur demande. - * Andere Spannungen und Frequenzen auf Anfrage.
* Otras tensiones y frecuencias bajo demanda.

TRASFORMATORI MONOFASE
SINGLE-PHASE TRANSFORMERS
TRANSFORMATEURS MONOPHASÉS
EINPHASEN-TRANSFORMATOREN
TRANSFORMADORES MONOFASICOS

TECNA®

ISO 5826
100 ÷ 315 kVA

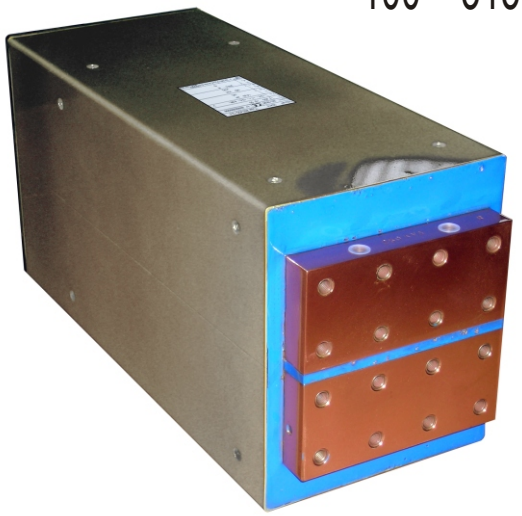

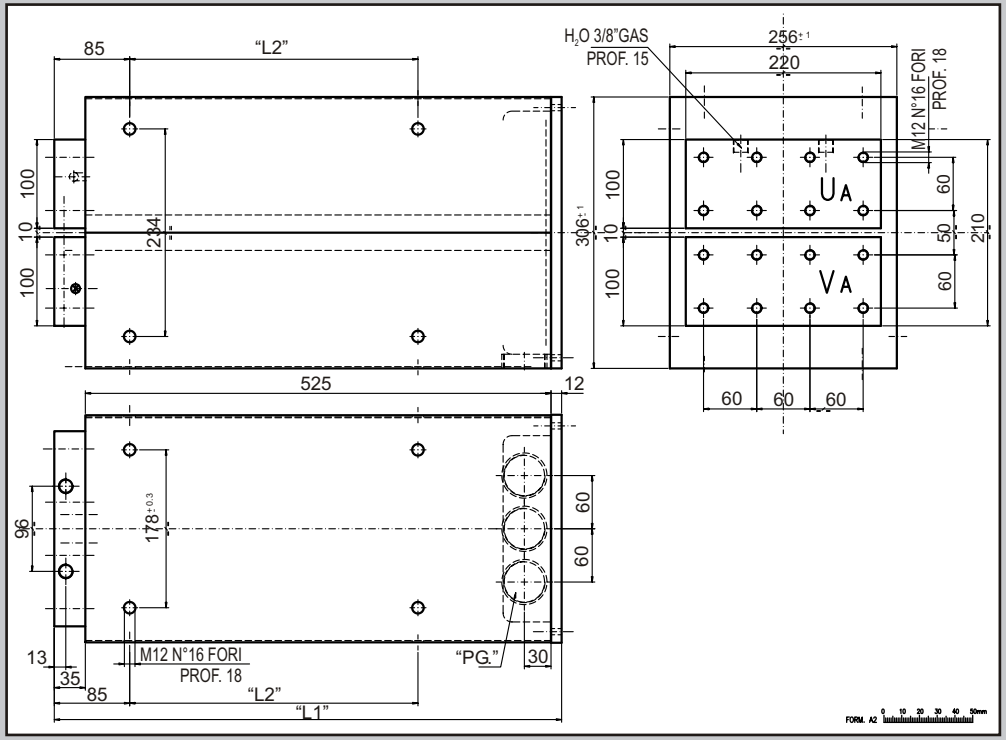

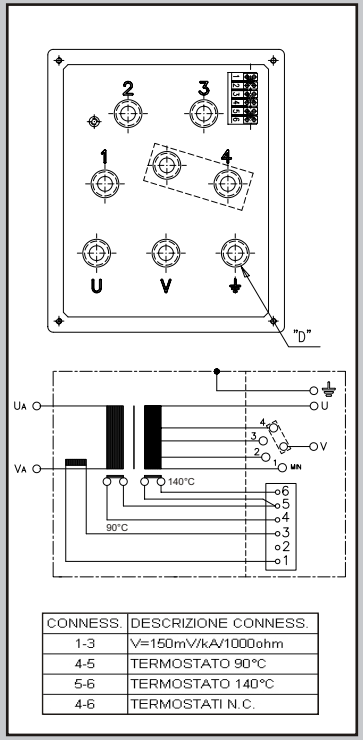

CONNESS.	DESCRIZIONE CONNESS.
1-3	V=150mV/kA/1000ohm
4-5	TERMOSTATO 90°C
5-6	TERMOSTATO 140°C
4-6	TERMOSTATI N.C.

ART. ITEM	kVA 50%	U_1/Freq Volt/Hz	I_1 100% A	V_{20} Volt 1	2	3	4	I_2 100% kA	Vcc %	H_2O l/min	L1	L2	D	PG	COLORE - COLOR COULEUR - FARBE	kg	ISO
33518	315	*400/50	556,8	10	11,1	12,5	13,7	16,14	7,2	6	682	400	M16	36	ZINCATO - GALVANIZED GALVANISÉ - GALVANIZADO GALVANISIERT	283,4	-
33415	250	*400/50	442	8,9	10	11,1	12,5	14,2	5,4	6	637	340	M16	36	ZINCATO - GALVANIZED GALVANISÉ - GALVANIZADO GALVANISIERT	260	-
33517	200	*400/50	353,5	8	8,9	10	11,1	12,7	5,4	6	612	280	M12	36	ZINCATO - GALVANIZED GALVANISÉ - GALVANIZADO GALVANISIERT	246	-
33498	160	*400/50	282,8	7,14	8	9,1	10	11,3	5,5	6	572	225	M12	36	ZINCATO - GALVANIZED GALVANISÉ - GALVANIZADO GALVANISIERT	221	-
32997	100	*380/50	282,8	4	4,8	5,75	-	12,5	-	6	482	235	M12	36	ZINCATO - GALVANIZED GALVANISÉ - GALVANIZADO GALVANISIERT	172	-

* Altre tensioni e frequenze a richiesta. - * Different voltages and frequencies on request. - * Voltages et tensions différents sur demande. - * Andere Spannungen und Frequenzen auf Anfrage.
* Otras tensiones y frecuencias bajo demanda.

TRASFORMATORI MONOFASE
SINGLE-PHASE TRANSFORMERS
TRANSFORMATEURS MONOPHASÉS
EINPHASEN-TRANSFORMATOREN
TRANSFORMADORES MONOFASICOS

TECNA®

ISO 5826
45 ÷ 100 kVA

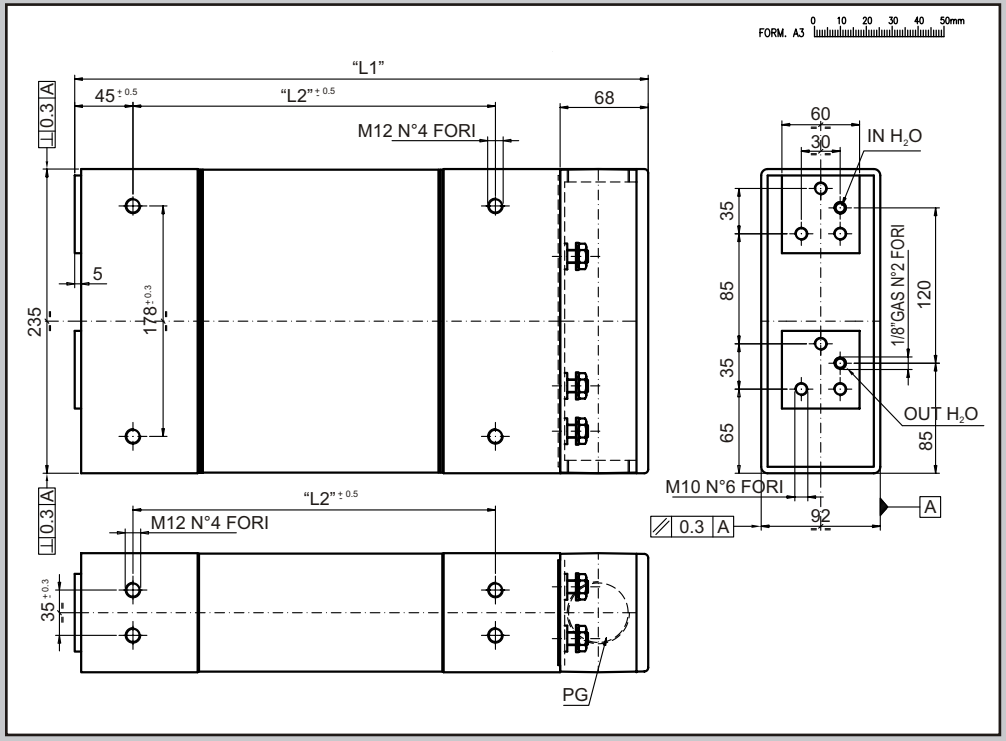

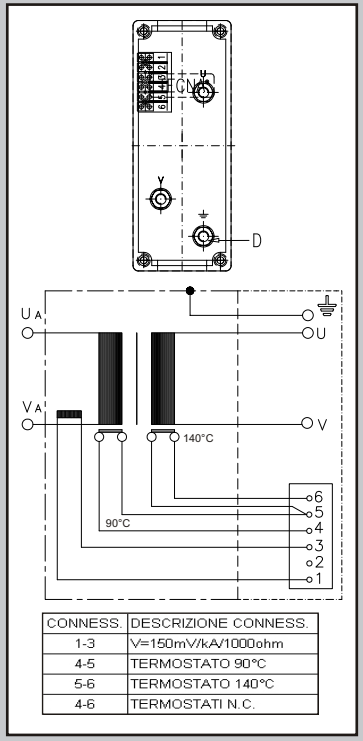

CONNESS.	DESCRIZIONE CONNESS.
1-3	V=150mV/kA/1000ohm
4-5	TERMOSTATO 90°C
5-6	TERMOSTATO 140°C
4-6	TERMOSTATI N.C.

ART. ITEM	kVA 50%	U_1/Freq Volt/Hz	I_1 100% A	V_{20} Volt 1	2	3	4	I_2 100% kA	Vcc %	H_2O l/min	L1	L2	D	PG	COLORE - COLOR COULEUR - FARBE	kg	ISO
33413	100	*400/50	176,7	10	-	-	-	7,07	8,6	4	678	515	M10	36	RAL 6011	78,5	-
32725	63	*380/400/50	186	7,1	-	-	-	6,3	10,2	4	578	515	M10	36	RAL 6011	78	-
32633	45	*380/50	83	5,28	-	-	-	6	9,2	4	483	320	M10	36	RAL 6011	47,6	-

* Altre tensioni e frequenze a richiesta. - * Different voltages and frequencies on request. - * Voltages et tensions différents sur demande. - * Andere Spannungen und Frequenzen auf Anfrage.
* Otras tensiones y frecuencias bajo demanda.

TRASFORMATORI MONOFASE
SINGLE-PHASE TRANSFORMERS
TRANSFORMATEURS MONOPHASÉS
EINPHASEN-TRANSFORMATOREN
TRANSFORMADORES MONOFASICOS

TECNA®

ISO 5826
45 ÷ 100 kVA

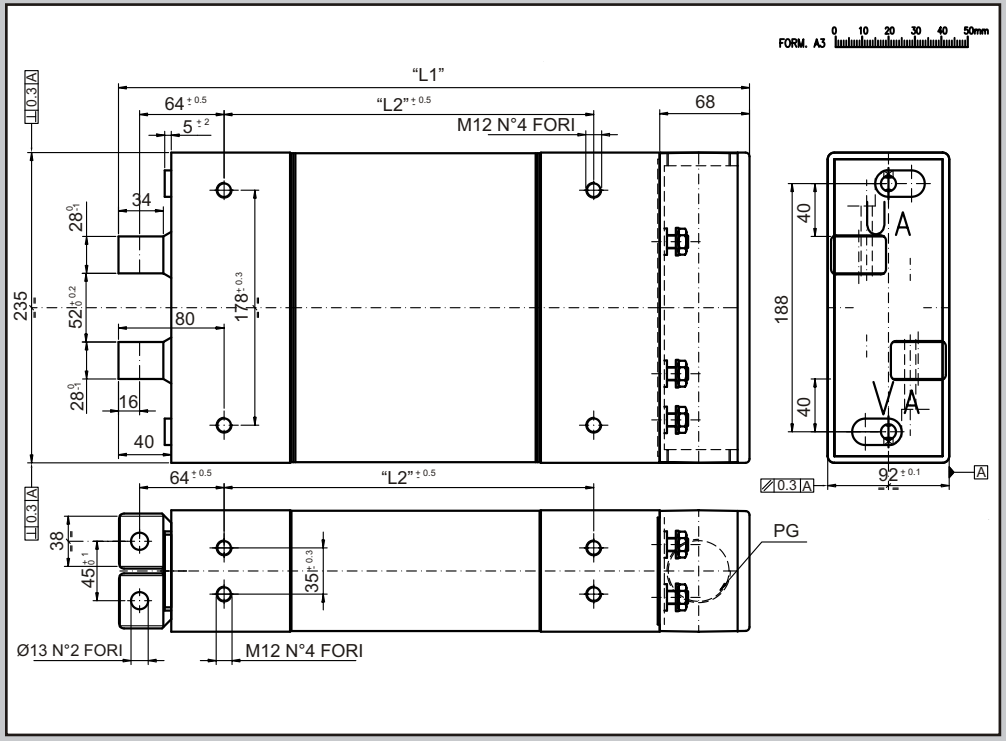

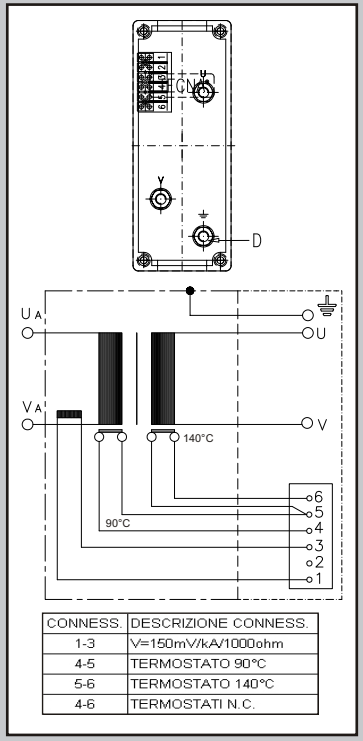

CONNESS.	DESCRIZIONE CONNESS.
1-3	V=150mV/kA/1000ohm
4-5	TERMOSTATO 90°C
5-6	TERMOSTATO 140°C
4-6	TERMOSTATI N.C.

ART. ITEM	kVA 50%	U_1/Freq Volt/Hz	I_1 100% A	V_{20} Volt 1	2	3	4	I_2 100% kA	Vcc %	H_2O l/min	L1	L2	D	PG	COLORE - COLOR COULEUR - FARBE	kg	ISO
39893	100	*380/50	186	10	-	-	-	7,07	9,4	4	793	630	M10	36	RAL 6011	78,4	-
40195	63	*380/50	117	10	-	-	-	4,45	10,5	4	678	515	M10	36	RAL 6011	78	-
32951	45	*380/50	83	5,3	-	-	-	6	11	4	483	320	M10	36	RAL 6011	48	-

* Altre tensioni e frequenze a richiesta. - * Different voltages and frequencies on request. - * Voltages et tensions différents sur demande. - * Andere Spannungen und Frequenzen auf Anfrage.
* Otras tensiones y frecuencias bajo demanda.

Sono a disposizione anche una serie di trasformatori trifase a corrente continua e una serie di trasformatori a media frequenza a corrente continua - *A full range of three-phase continuous current and medium frequency continuous current transformers is also available.* - Une gamme complète de transformateurs triphasées et à courant continue et une série complète de transformateurs à moyenne fréquence, sont a disposition. - *Es ist auch eine Serie von Gleichstrom Dreiphasen- und Mittelfrequenz-Transformatoren lieferbar* - Están disponibles también una gama de transformadores trifásicos de corrente continua y una gama de transformadores de media frecuencia.

TECNA®

ISO 5826
100 ÷ 630 kVA

TRASFORMATORI TRIFASE - THREEPHASE TRANSFORMERS - TRANSFORMATEURS TRIPHASEES
DREIPHASEN-TRANSFORMATOREN - TRANSFORMADORES TRIFASICAS

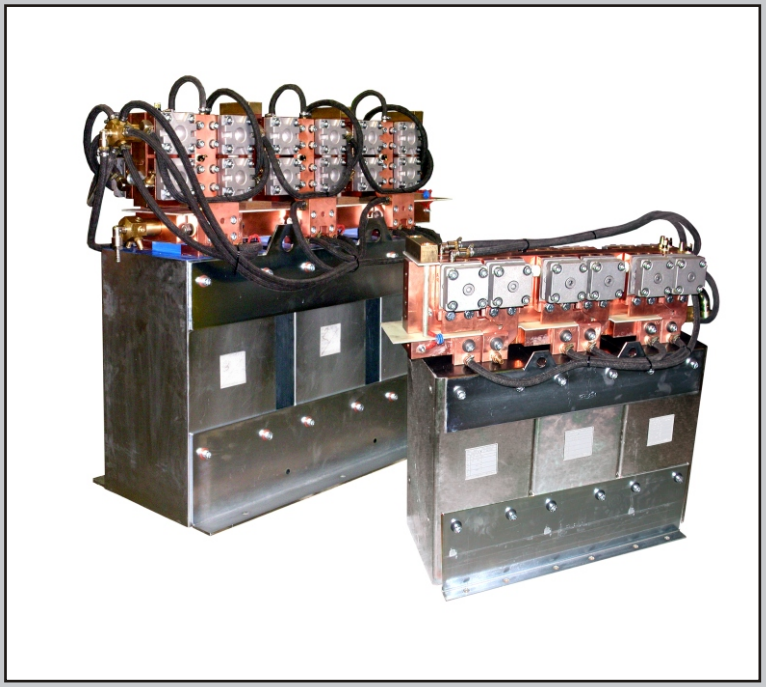

ART. ITEM	kVA 50%	U_1/Freq Volt/Hz
70720	630	*380/50
71640	480	*380/50
71428	400	*380/50
71427	250	*400/50
71426	160	*400/50
71429	100	*400/50

* Altre tensioni e frequenze a richiesta. - * *Different voltages and frequencies on request.* - * Voltages et tensions différents sur demande. - * *Andere Spannungen und Frequenzen auf Anfrage.* - * Otras tensiones y frecuencias bajo demanda.

TECNA®

ISO 5826
32 ÷ 240 kVA

TRASFORMATORI INVERTER - INVERTER TRANSFORMERS - TRANSFORMATEURS INVERTER
INVERTER-TRANSFORMATOREN - TRANSFORMADORES INVERTER

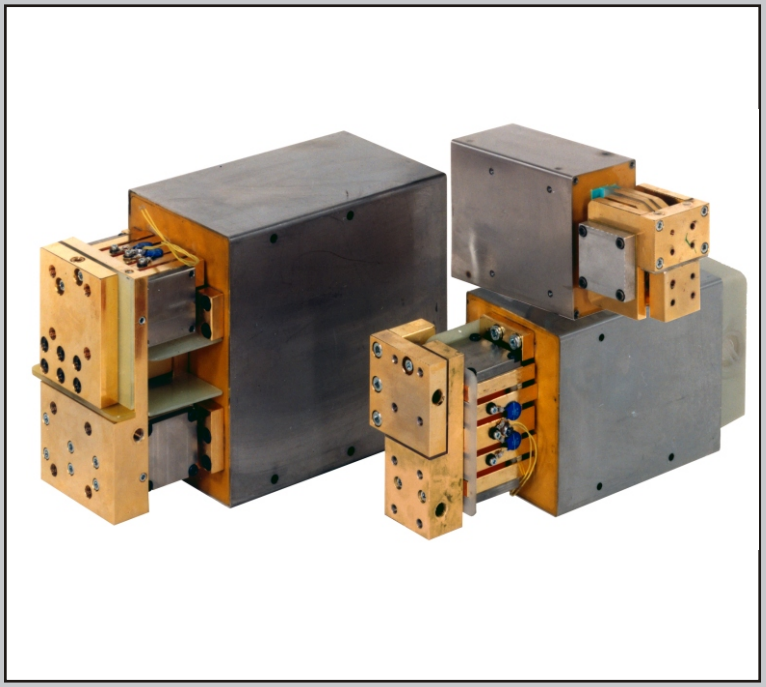

ART. ITEM	kVA 50%	U_1/Freq Volt/Hz	V_{20} Volt	kg
40266	240	500/1000	10,3	85
40314	180	500/1000	10,4	64
40442	90	500/1000	9,7	29
39965	56	500/1000	8	17
40365	32	500/1000	4,8	14

La TECNA si riserva il diritto di variare senza preavviso alcuno, i propri prodotti. - *Specifications subject to change without notice.* - TECNA se réserve le droit d'effectuer des changements sans préavis - *Technische Änderungen vorbehalten.* - TECNA se reserva el derecto de efectuar cambios sin preaviso.

2000 - 03/2006 - DP1101 - Tecna SpA Castel San Pietro Terme